多轴控制手柄 V 5

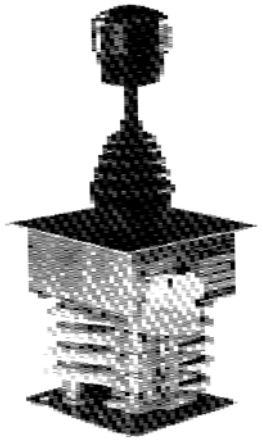

Type V5LT-4Z+4Z-…

多轴控制手柄是根据IEC 947-5-1 EN 60947 DIN VDE 0660-200 标准设计的,
它广泛应用于各种提升控制的系统中。
模块化的设计使得手柄具有极高的灵活性，以适应不同的工况。
V5 可以应用于油、水、以及潮湿，紫外线等气候条件的工况。

触点的技术参数 2 A 250 V AC 15 res. 3 A 24 V DC 13

机械寿命 1	000万次（往复运动）
温度范围	操作 -40° C to +60° C 存储 -50° C to +80° C
环境条件	
恒定湿热标准	DIN IEC 68 part 2-3
环境湿热标准	DIN IEC 68 part 2-30
安装面防护等级	IP 54 IEC 529 DIN 40050
其他技术参数参考样本 5/ 100	
其他选型参数参考样本 5/ 002	

样本中位置1-5描述了控制手柄的安装方式
以及主令机构与手柄运动方向的关系

图示所表明的是左手手柄
(右手手柄的安装方式与之对称).

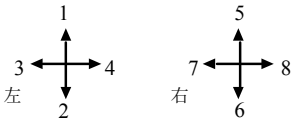

手柄运动方向的表述参考DIN 15025

Pos.	V 51	V 5	型号扩展		重量克	型号	价格
1					400	V 51	
2							
3					500	V 5	
4							
5							
7.1	多轴控制手柄左手	(方向. 1-2, 3-4)				L	
7.2	多轴控制手柄右手	(方向. 5-6, 7-8)				R	
10	十字导向机构	(防止输出信号飘移)			50	P	
11	特殊导向机构	(例如 H形)			50	PX	
20	标准球形手柄握把						
21 C	控制手柄握把带有零位上提式机械锁						
21.1	上提式解锁				50	M	
21.2	上提式，解锁机构位于十字轴上				60	MP	
21.3	下压式解锁				50	MN	
21.4	其他解锁方式参见1/282						
22	控制手柄握把带有是能开关	触点常开			50	T	
23	控制手柄握把带有信号开关	触点常开			50	H	
24	控制手柄握把带有按钮开关	触点常开			60	D	
25	控制手柄握把带有平面下沉式开关	触点常开			60	DV	
26 B	5控制手柄握把				40	B 5	
27 B	5控制手柄握把带有信号开关	触点常开			60	B 5T	
28	控制手柄握把加长或者减短						
28.1 -		20 mm				S5	
28.2 +20		mm				S8	
29	其他形式的手柄握把 参见1/280...						
30	主令控制机构的档位 3- 0-3			触点的数量 1	150	1	
31				2	160	2	
32	手柄主令机构在1-2 或者 3- 4 方向			3	170	3	
33	触点闭合程序... 参见 5/001		A...	4	180	4	
34	或者按照客户的特殊要求			5	190	5	
35				6	200	6	
36	主令控制机构的档位 4- 0-4可供选择						
37	微动开关(MZT 1) 为标准常开 (additional price)			1			
38	弹簧自复位功能	(可在任意方向)			25	Z	
39	摩擦定位功能	(可在任意方向)			30	R	
	电位计或编码器等信号转换和输出单元						
40	绕线式电位计T 130, 带零位死区, 1,5 瓦特, 最大电流 10 mA 阻值 2 x 0,5k ≙ P021, 2 x 1k ≙ P022, 2 x 2k ≙ P023, 2 x 5k ≙ P024, 2 x 10k ≙ P025		...P02 k		70	P	
41	电位计安装机构带有 6 mm轴径以及2 x 150°调整角度					(P)	
42	电位计安装机构带有其他可变的调整角度					(P)	
43	其他种类的电位计参考1/240...		P…				
50	塑料罩壳 I 120 x 160, 最多容纳6对触点				600	I	
52	其他规格的罩壳参见样本 1/350						
60	带有2个或者4个箭头的指示标识						
61	标识雕刻，每10个字母						
70	其他标识记元器件参见 1/360						

多轴控制手柄 V 5

T = 使能开关
H = 信号开关
M = 零位机械锁

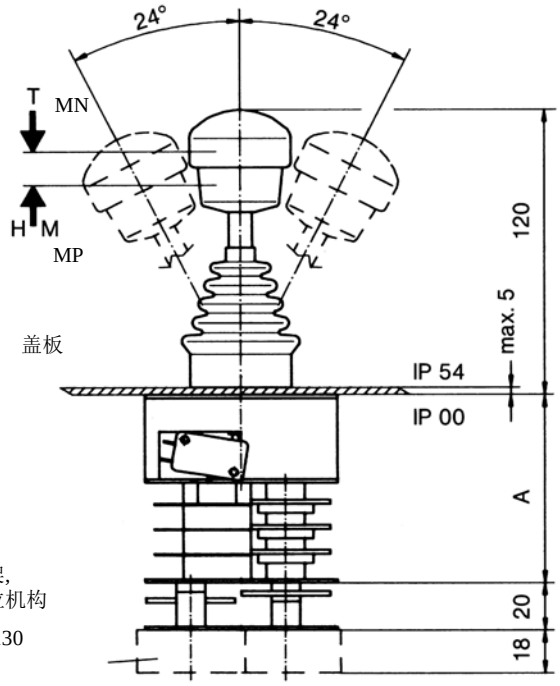

电位计支架,
或摩擦定位机构

电位计 T 130

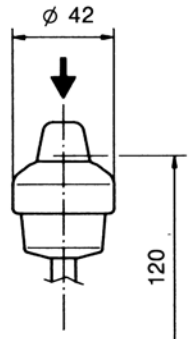

D = 按钮开关

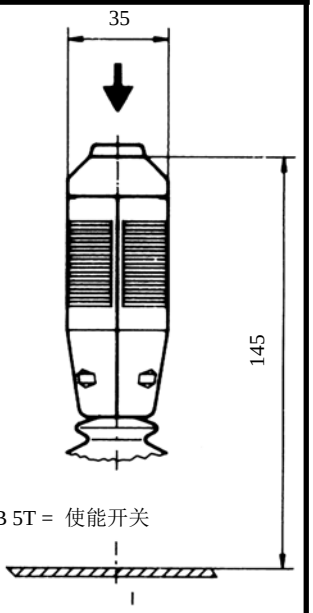

B 5T = 使能开关

型号	触点数量	尺寸 mm A
1	1	58
2	2	69
3	3	79
4	4	90
5	5	100
6	6	111

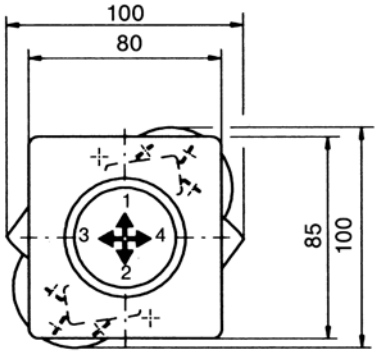

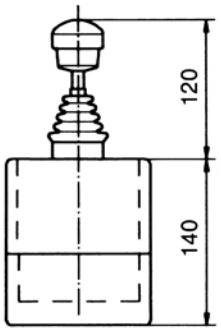

塑料罩壳

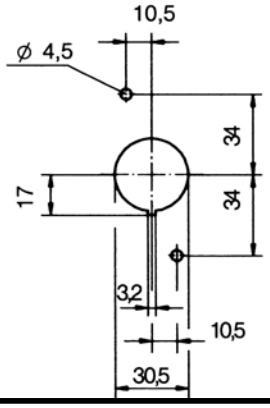

开孔尺寸

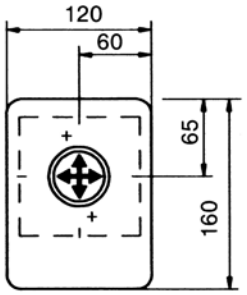

V5 L S5 P DV - 2 Z P + 1 R P -I- -X- A05 P024 +A98 P022

- V5 — 多轴控制手柄
- L — 安装位置左手或右手
- S5 — 特殊手柄握把
- P — 导向机构
- DV - 2 — 手柄握把
- Z — 触点在方向 1-2 (5-6)
- P + 1 — 弹簧复位在方向 1-2 (5-6)
- R — 电位计在方向 1-2 (5-6)
- P — 触点在方向 3-4 (7-8)
- -I- — 摩擦定位方向 3-4 (7-8)
- -X- — 电位计方向 3-4 (7-8)
- A05 — 塑料罩壳
- P024 — 特殊情况请给以描述
- +A98 — 触点闭合程序方向 1-2 (5-6) 参见样本 5/001
- P022 — 电位计描述 方向 1-2 (5-6) 参见样本 1/240ff
- 触点闭合程序方向 3-4 (7-8) 参见样本 5/001
- 电位计描述 方向 3-4 (7-8) 见样本 1/240ff